主要規格	其他規格
▼接續部	▼外殼材質
1/2” NPT, 3/4” NPT	鋁合金 / 不鏽鋼 316
▼導管尺寸	▼螢幕顯示
3/4” NPT	5 位數 LCD 顯示
其他規格可訂製	▼輸出
▼輸入	4-20mA / 4-20mA+HART
可通過 PC 為熱電偶類型	▼電源
K、J、R、S、T、N、E、B	12-35VDC
和 RTD PT100Ω 編程	▼精度
▼工作範圍	PT100Ω, 電壓▼
請參考工作範圍表	±0.15%F.S.
▼環境溫度	熱電偶▼
-20℃～85℃	±0.25%F.S.

智能溫度傳送器

型號: DTTX-1000

特色

- 提供 OEM 服務
- 多種感應器種類，溫度範圍廣

因應客製化形式多變，照片僅供參考，實際外型請與業務確認。
(本型錄文句規格若有更動，以最新版本為準)

工作範圍表

感應器種類	範圍	最小測量範圍
熱電偶 K	-50℃～1370℃	50℃
熱電偶 J	-50℃～1000℃	50℃
熱電偶 R	-50℃～1750℃	100℃
熱電偶 S	-50℃～1750℃	100℃
熱電偶 T	-270℃～400℃	50℃
熱電偶 N	-50℃～1300℃	50℃
熱電偶 E	-50℃～960℃	50℃
熱電偶 B	0℃～1750℃	100℃
PT100Ω	-200℃～600℃	20℃
電壓	-10～10 VDC	5mV

尺寸圖

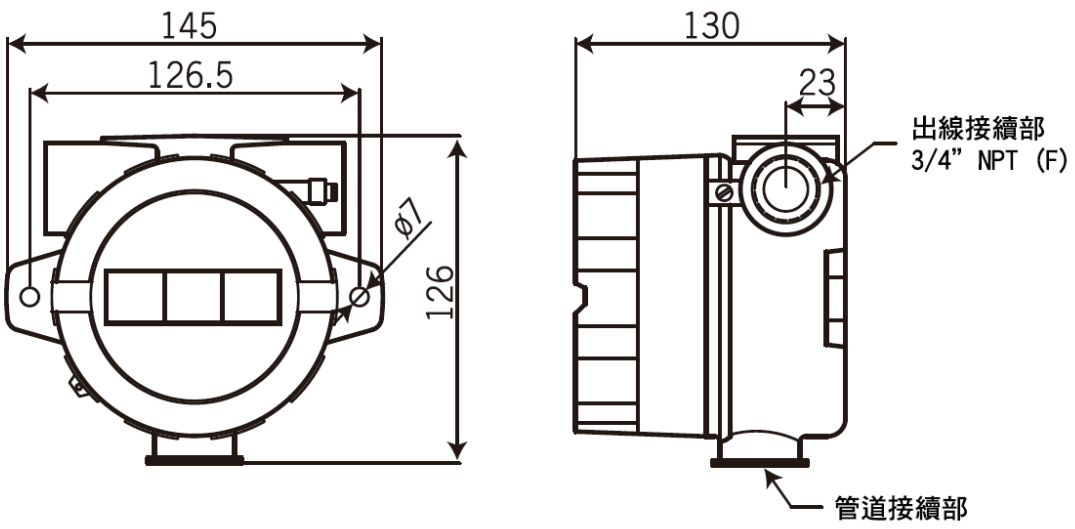

單位：mm

接線圖

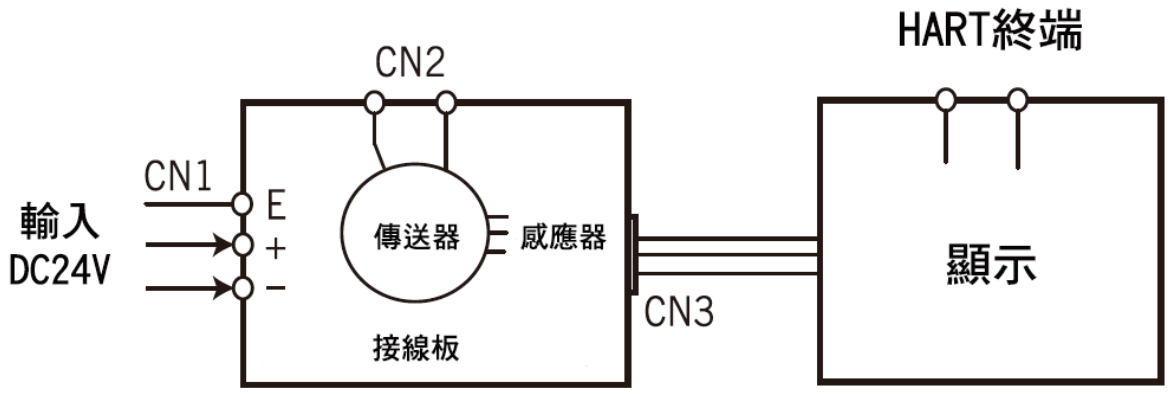

如何選型

DTTX-1000 智能溫度傳送器									
標準	選型規格	Code	項目	Code	項目	Code	項目	Code	項目
K	感應器	K	K	J	J	R	R	S	S
		T	T	N	N	E	E	B	B
		PT	PT100Ω	V	電壓	–	–	–	–
H	輸出	mA	4-20mA	H	4-20mA+HART	–	–	–	–
4N	接續部	4N	1/2" NPT	6N	3/4" NPT	O	其他	–	–
6N	管道接續部	6N	3/4" NPT	O	其他	–	–	–	–
A	外殼	A	鋁合金	316	不鏽鋼 316				
/B	其他需求	/A	第三方公證報告						
		/B	出廠報告						
		/C	吊牌						

選型範例: DTTX-1000 - K - H - 4N - 6N - A - /B